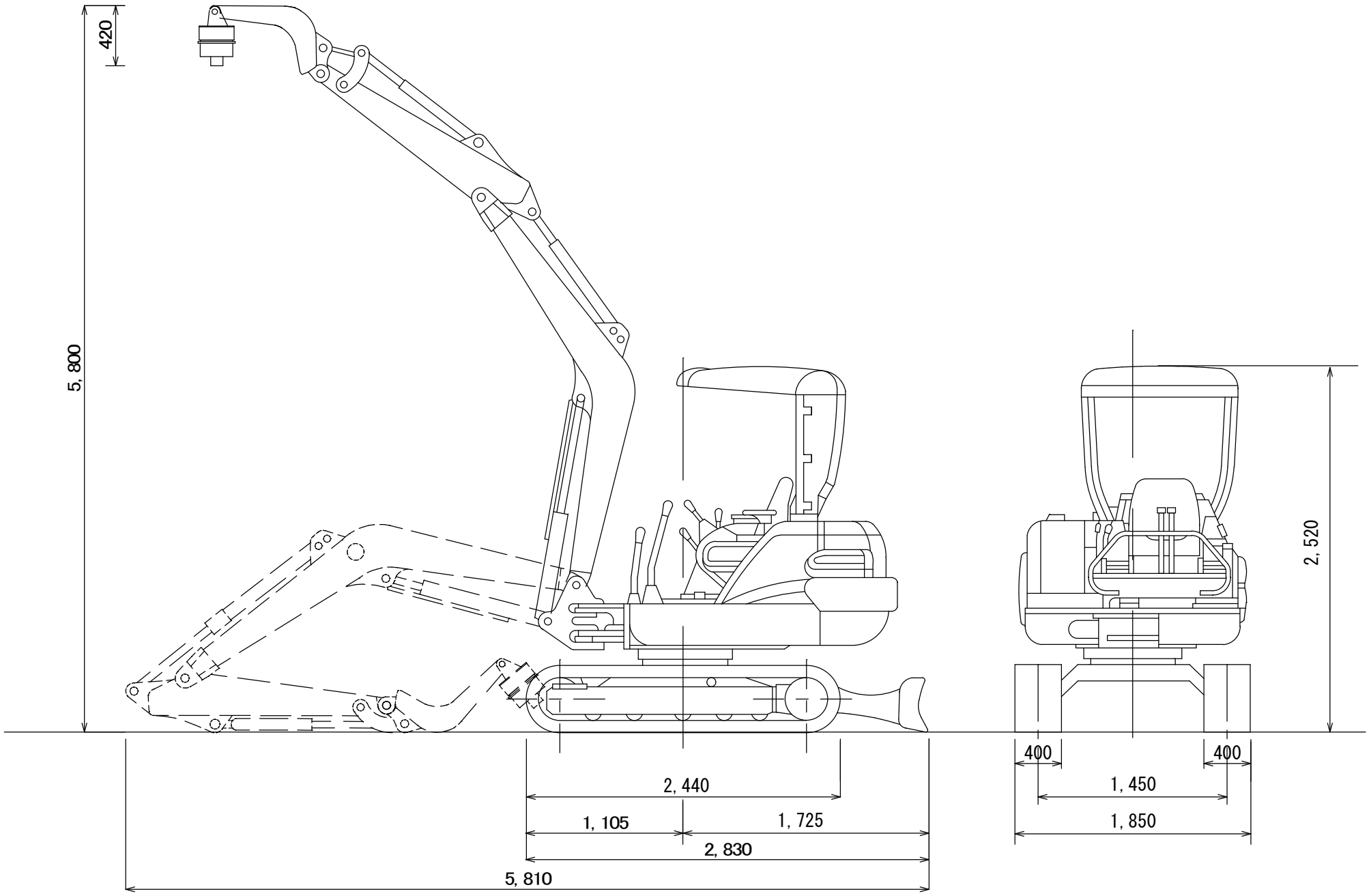
420
5, 800
2, 520
400
400
2, 440
1, 450
1, 105
1, 725
1, 850
2, 830
5, 810