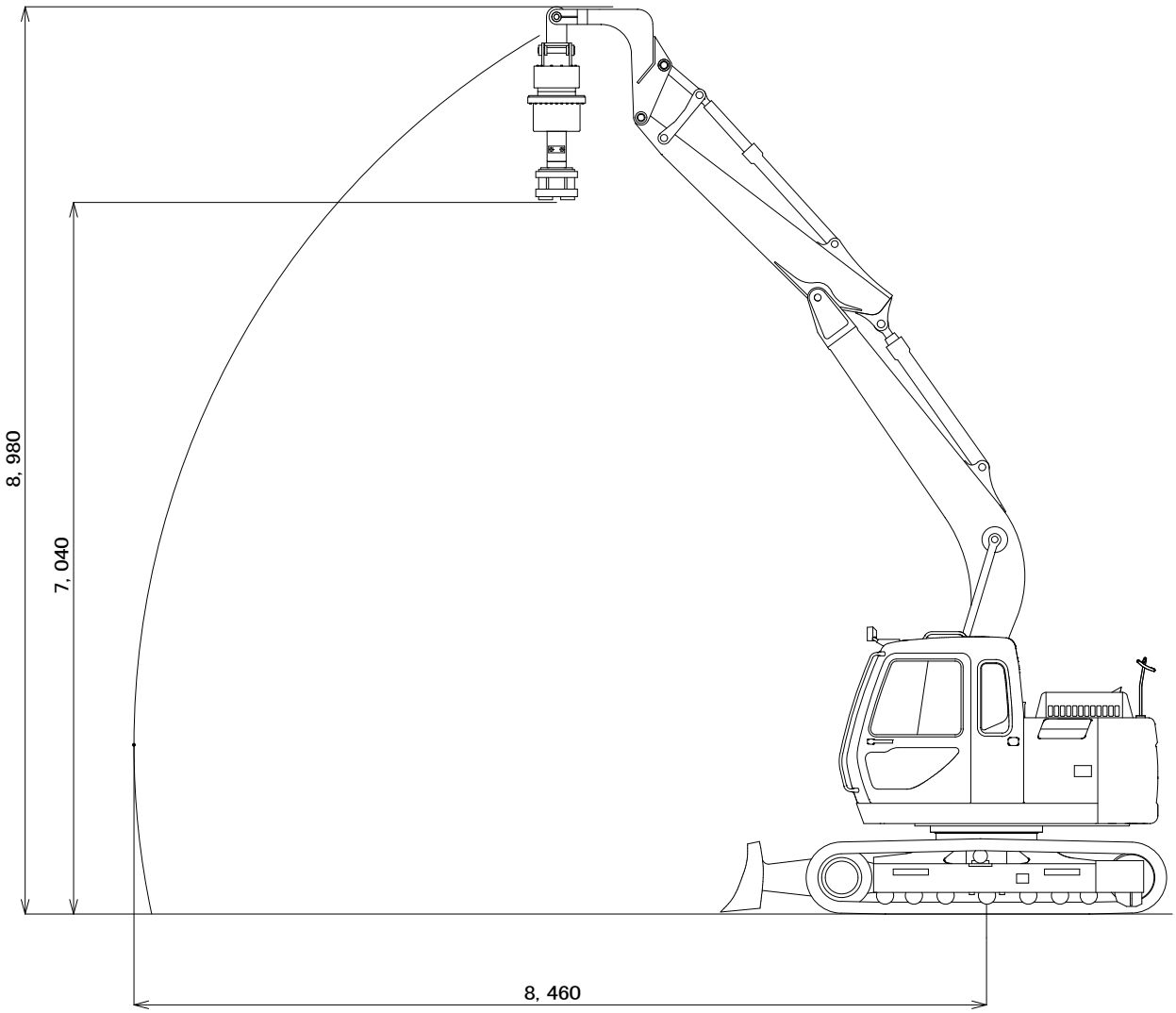
8, 980
7, 040
8, 460

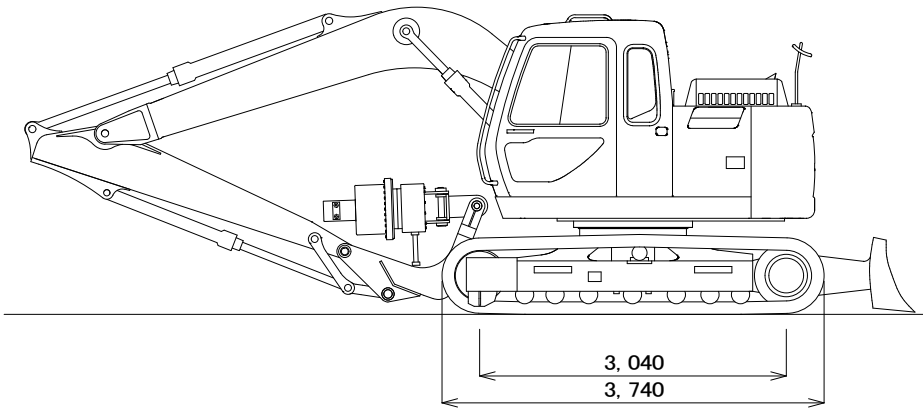
3, 040
3, 740

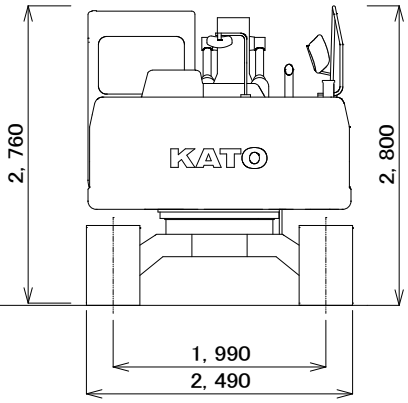
2, 760
KATO
2, 800
1, 990
2, 490