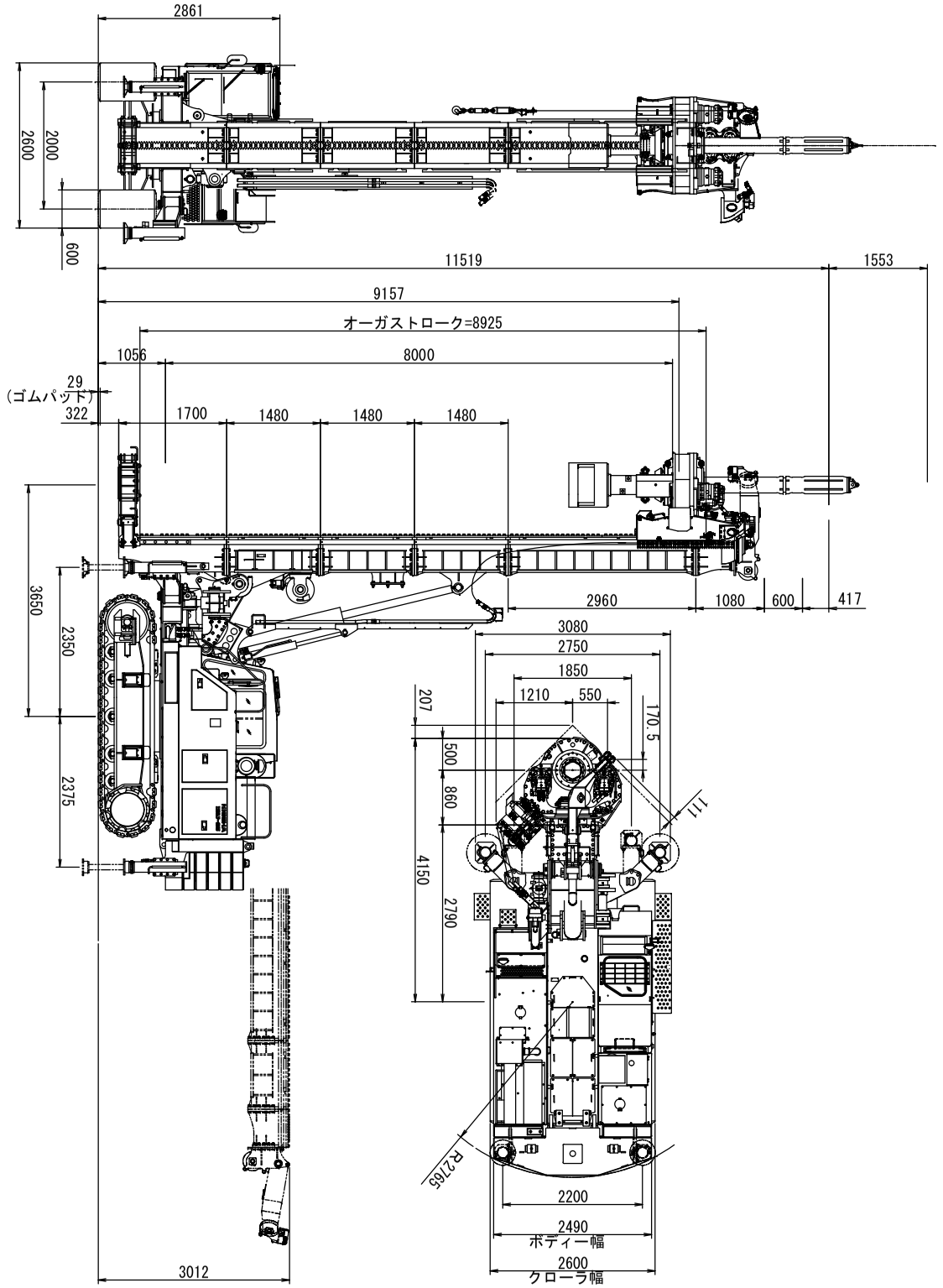
2861
2600
2000
600
11519
1553
9157
オーガストローク=8925
1056
8000
29
(ゴムパッド)
322
1700
1480
1480
1480
3650
2350
2375
2960
1080
600
417
3080
2750
1850
1210
550
207
500
860
4150
2790
170.5
111
R2165
2200
2490
ボディー幅
2600
クローラ幅
3012