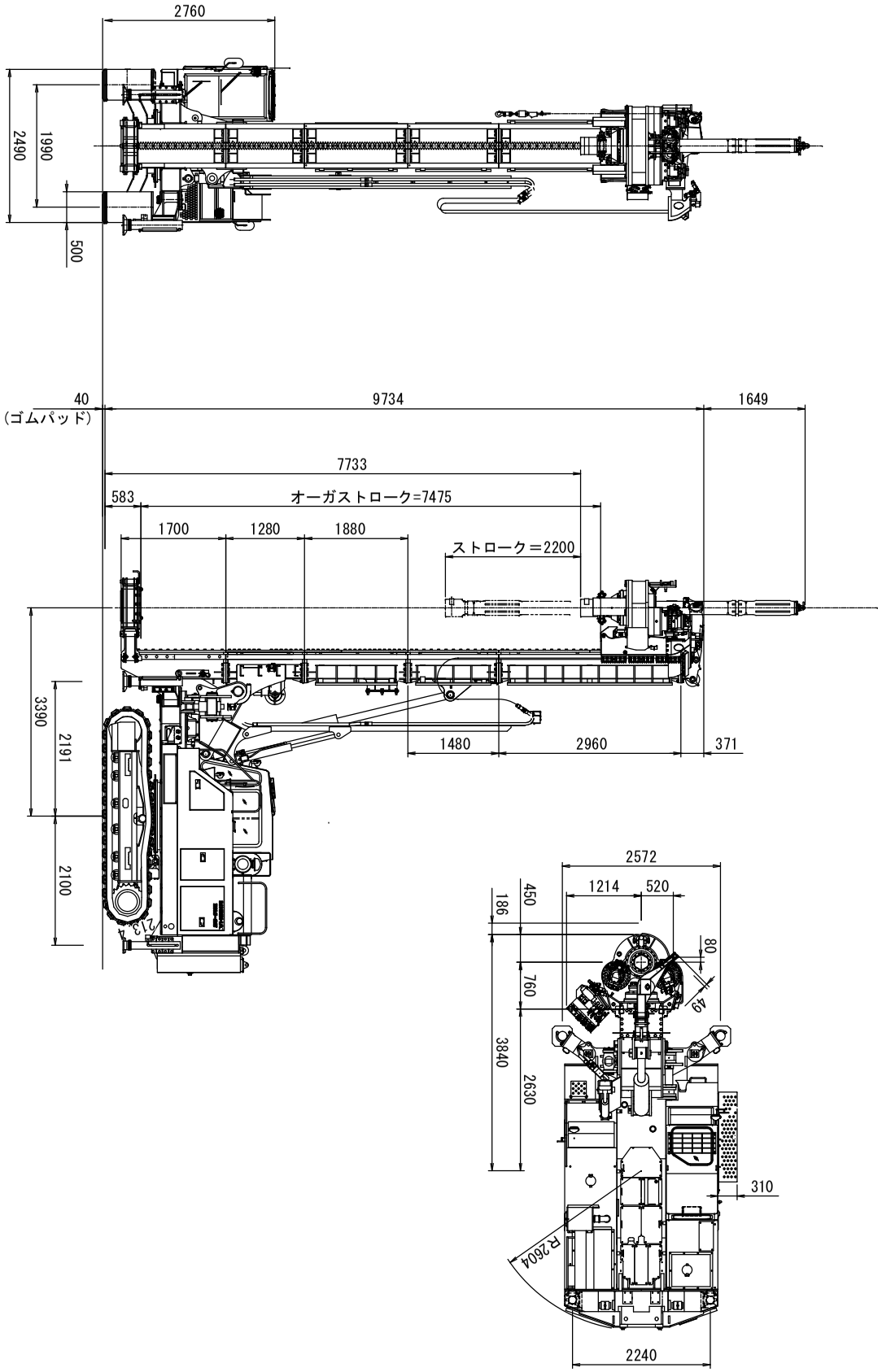
2760
2490
1990
500
40
(ゴムパッド)
9734
1649
7733
583
オーガストローク=7475
1700
1280
1880
ストローク＝2200
3390
2191
2100
1480
2960
371
2572
1214
520
186
450
80
760
49
3840
2630
310
R2604
2240